SELTRONICS® GMBH
ELEKTRONISCHE BAUTEILE & GERÄTE

QFP-Adapter Serie Q2201

Kontakt
Beryllium-Kupfer, Nickel 1-3 µm, Gold 0,5 µm

Isolierkörper
Flüssigkristall Polymer (LCP) selbstverlöschend nach UL94V0

Betriebstemperatur -25 bis +85°C

Lötbeständigkeit
Reflow 260°C, 10 Sekunden
Manuel 350°C, 5 Sek./pro Kontakt

Betriebsspannung 100 V_{RMS}/150 VDC

Durchgangswiderstand < 70 mΩ

Isolationswiderstand > 5 x 10^8Ω

Strombelastbarkeit pro Kontakt 0,5 A

Feuchtigkeitsempfindlichkeit (MSL)
J-STD-020C Level 2

RoHS-konform

Lieferumfang
QFP-Adapter, 4 Kreuzschlitz-Schrauben M2x10

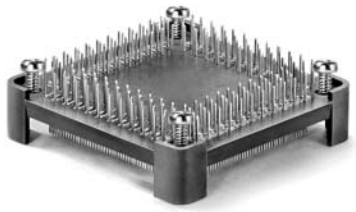

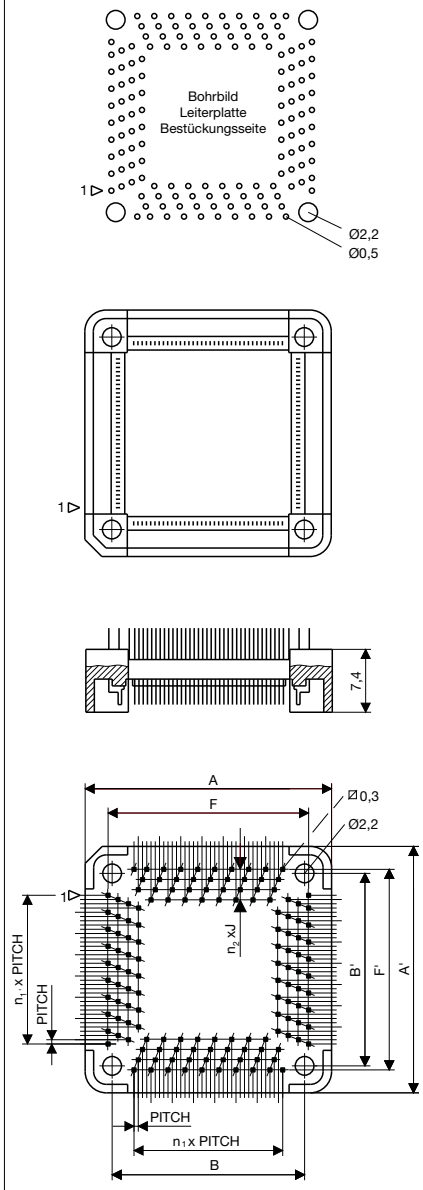

A A'	B B'	F F'	J	$n_{2'}$	n_1 $n_{1'}$	Pitch	Polzahl	S=Square R=Rectangular	Variante	Artikel-Nr.
19,00	12,65	12,65	1,3	3	19	**0,4**	**80**	**S**	01	3303326
21,00	14,65	14,65	1,3	3	24	**0,4**	**100**	**S**	01	3303327
23,00	16,60	16,60	1,3	3	29	**0,4**	**120**	**S**	01	3303328
23,00	16,95	19,70	1,3	3	31	**0,4**	**128**	**S**	01	3303035
25,00	18,65	21,70	1,3	3	35	**0,4**	**144**	**S**	01	3303329
23,55 29,55	17,20 23,20	18,65 17,20	1,3	3	31 45	**0,4**	**156**	**R**	01	3303330
29,00	22,65	23,30	1,3	3	43	**0,4**	**176**	**S**	01	3303331
33,00	26,65	29,70	1,3	3	53	**0,4**	**216**	**S**	01	3303360
37,50	31,15	31,15	1,3	3	63	**0,4**	**256**	**S**	01	3303332
17,00	10,65	10,84	1,2	2	11	**0,5**	**48**	**S**	01	3303333
19,00	12,65	12,84	1,2	3	15	**0,5**	**64**	**S**	01	3303358
21,00	14,65	15,84	1,2	3	19	**0,5**	**80**	**S**	02	3303334
23,00	16,60	18,10	1,2	3	24	**0,5**	**100**	**S**	01	3303335
29,00	22,65	23,60	1,2	3	29	**0,5**	**120**	**S**	02	3303336
24,00 30,00	17,65 23,65	17,84 23,84	1,2	3	25 37	**0,5**	**128**	**R**	01	3303337
27,00	20,65	22,60	1,2	3	31	**0,5**	**128**	**S**	01	3303338
29,00	22,65	23,60	1,2	3	35	**0,5**	**144**	**S**	01	3303339
33,00	26,65	27,60	1,2	3	39	**0,5**	**160**	**S**	01	3303340
33,00	26,65	27,60	1,2	3	43	**0,5**	**176**	**S**	01	3303341
37,00	30,65	31,60	1,2	3	51	**0,5**	**208**	**S**	01	3303342
41,00	34,65	36,20	1,2	3	59	**0,5**	**240**	**S**	01	3303343
19,70	13,35	13,00	1,2	2	11	**0,65**	**48**	**S**	01	3303361
19,70	13,35	13,00	1,2	2	12	**0,65**	**52**	**S**	01	3303363
19,70	13,35	13,65	1,2	2	13	**0,65**	**56**	**S**	01	3303362
22,10	15,75	14,95	1,2	3	15	**0,65**	**64**	**S**	01	3303344
24,10	17,75	17,55	1,2	3	19	**0,65**	**80**	**S**	01	3303345
23,75 30,25	17,40 23,90	17,55 24,05	1,2	3	19 29	**0,65**	**100**	**R**	01	3303346
28,10	21,75	22,60	1,2	3	24	**0,65**	**100**	**S**	01	3303347
29,60	23,25	23,85	1,2	3	27	**0,65**	**112**	**S**	01	3303356
29,60	23,25	24,00	1,2	3	28	**0,65**	**116**	**S**	01	3303364
38,70	31,70	33,30	1,2	3	35	**0,65**	**144**	**S**	01	3303348
38,70	31,70	33,30	1,2	3	39	**0,65**	**160**	**S**	01	3303349
38,70	31,70	33,30	1,2	3	41	**0,65**	**168**	**S**	01	3303350
16,70	10,35	10,80	1,2	2	7	**0,8**	**32**	**S**	01	3303357
19,70	13,35	13,20	1,2	3	10	**0,8**	**44**	**S**	01	3303354
19,70	13,35	13,20	1,2	3	10	**0,8**	**44**	**S**	01	3303355*
23,70	17,35	17,20	1,2	3	15	**0,8**	**64**	**S**	01	3303351
23,70 30,10	17,35 23,75	17,20 23,60	1,2	3	15 23	**0,8**	**80**	**R**	01	3303352
23,80 29,80	17,45 23,45	17,60 23,60	1,2	3	12 18	**1,0**	**64**	**R**	01	3303353

*für Basisfassung 3303261