DIP-SCHALTER

Serie TRI-STATE, 3 Schaltstellungen

Bei den 3 Schaltstellungen können die Eingänge auf “neutral, + oder -” geschalten werden.

TECHNISCHE DATEN:

Belastbarkeit:	50 VDC (statisch), 100 mA 24 VDC (dynamisch), 25mA
Übergangswiderstand:	< 50mΩ anfänglich, 100mΩ max.
Isolationswiderstand:	100MΩ min. (bei 250VDC)
Spannungsfestigkeit:	500 VAC / 1 Min.
Lebensdauer:	> 2.000 Betätigungen
Betriebstemperatur:	-40°C bis +85°C
Lötbarkeit:	260°C ± 5°C für ca. 5 sek.

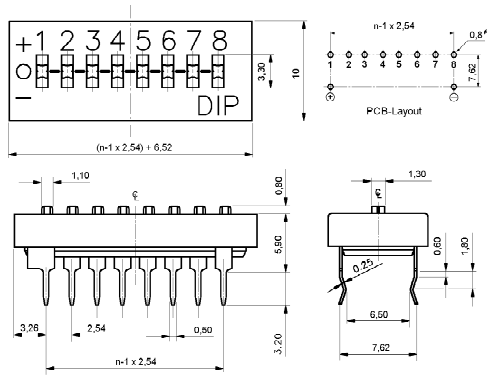

DIP-XX	-	XX	-		-	

Serie:**DIP-TDS** Standardausführung, **löt**
Serie:**DIP-TII(R)** Schalter im IC-Gehäuse, **löt** (**R** = Knopf bündig)
Serie:**DIP-TIM(R)** Schalter im IC-Gehäuse, **SMD** (**R** = Knopf bündig)

Polzahl: **04 / 06* / 08 / 09 / 10**
***... nur DIP-TII und DIP-TIM-Serie**

Option: **Schutzfolie**
ohne Schutzfolie **...**
mit Schutzfolie **T**

DIP-SCHALTER

Serie SIP, einreihig stehend / liegend

Ein SIP-Schalter mit Schaltwippe im Raster 2,54mm. Alle getrennten Eingänge haben einen gemeinsamen Ausgang.

TECHNISCHE DATEN:

Belastbarkeit:	50 VDC (statisch), 100 mA 5 VDC (dynamisch), 10mA
Übergangswiderstand:	100mΩ anfänglich max.
Isolationswiderstand:	100MΩ min. (bei 100VDC)
Spannungsfestigkeit:	300 VAC / 1 Min.
Lebensdauer:	1.000 Betätigungen
Betriebstemperatur:	-30°C bis +85°C
Lötbarkeit:	260°C ± 5°C für ca. 5 sek.

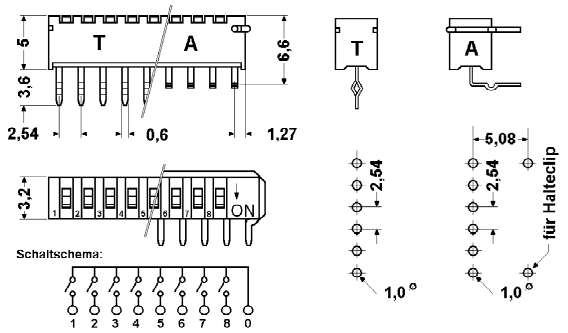

DIP-SIP-X	-	XX	-		-	

Serie: **DIP-SIP-T** SIP-Schalter, **gerade**
Serie: **DIP-SIP-A** SIP-Schalter, **90° abgewinkelt / liegend**

Polzahl: **02 / 04 / 06 / 08 / 10 / 12**